Machine Translated by Google

LRQA CERTIFIED ISO 9001

ADCA

VENTILADORES AUTOMÁTICOS DE AR E GÁS PARA SISTEMAS LÍQUIDOS
AE30SS

DESCRIÇÃO

O eliminador de ar com corpo selado em aço inoxidável AE30SS remove o ar dos sistemas de água quente e superaquecida e também é adequado para todos os líquidos compatíveis com a construção, desde que seu peso específico não seja inferior a 0,75 kg/dm³.

Este eliminador de ar automático tipo boia flutuante pode ser usado em combinação com outros sistemas de eliminação e separação de ar ou aplicado diretamente em pontos altos da tubulação.

PRINCIPAIS CARACTERÍSTICAS

Resistente a corrosão.

USAR: Sistemas de água fria, quente e superaquecida.

DISPONÍVEL
MODELOS: AE30SS – aço inoxidável.
TAMANHOS: 1/2" e 3/4".

CONEXÕES: Rosca fêmea ISO 7 Rp ou NPT.
Entrada vertical de 1/2" ou 3/4".
Saída vertical de 1/2".

INSTALAÇÃO: Instalação vertical. Deve ser instalado de forma absolutamente vertical nos pontos da planta onde o ar tende a se acumular. O dreno deve ser canalizado para uma posição segura.

Ver IMI – Instruções de instalação e manutenção.

LIMITES DE APLICAÇÃO	
Peso específico mínimo do líquido	0,75kg/dm3
Diferencial máximo de trabalho. pressão	30 barras

DIMENSÕES (mm)			
TAMANHO	ØA	b	PESO (kg)
1/2"	80,5	187	2
3/4"	80,5	187	2

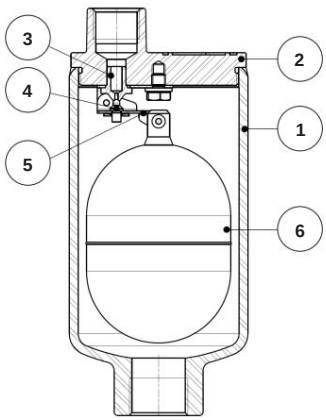

CONDIÇÕES LIMITANTES DO CORPO	
ROSCA PN 40 PERMITIR. IMPRENSA.	RELACIONADO TEMPERATURA
40 barras	100ºC
33,7 barras	200ºC
31,8 barras	250ºC
29,7 barras	300ºC

PMO – máx. pressão de operação: 30 bar.
TMO – Máx. temperatura de operação: 300 ºC.

MATERIAIS		
PDV.	DESIGNAÇÃO	MATERIAL
1	Maiô	A351 CF8M/1.4408
2	Cobrir	A351 CF8M/1.4408
3	assento	AISI316/1.4401
4	Válvula	AISI316/1.4401
5	Alavanca	AISI304/1.4301
6	flutuador	AISI316/1.4401

CAPACIDADE DE TAXA DE FLUXO (NL/min)

TAMANHO DO MODELO	PRESSÃO DIFERENCIAL (barra)																		
	0,5	1	2	3	4	5	6	7	8	9	10	12	15	18	20	22	25	30	
AE30SS 1/2" – 3/4" 31		46	72	96	120	144	168	192	216	241	265	313	385	457	505	553	626	746	

Os valores apresentados referem-se a capacidades de descarga de ar a 15 ºC, sob pressão atmosférica média (1013 mbar).
Se a temperatura do ar for diferente de 15 ºC, a capacidade de descarga pode ser corrigida multiplicando-a por: temperatura em ºC. $\frac{288}{273+T}$, onde T é a corrente

Pode-se assumir que a temperatura do ar é igual à temperatura da água.

VALSTEAMADCA

Reservamo-nos o direito de alterar o design e o material deste produto sem aviso prévio.

Produzido de acordo com as Boas Práticas de Engenharia da PED Europeia - Diretiva de Equipamentos de Pressão.

É 2.231 E 14.07